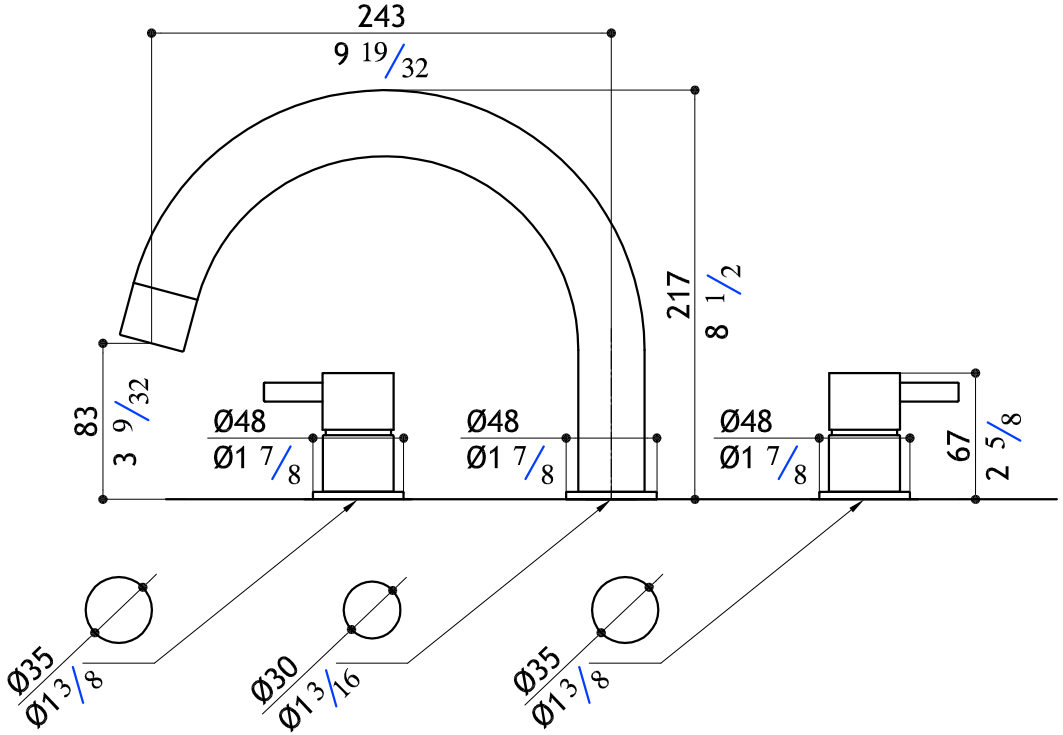
243
9 19/32
217
8 1/2
83
3 9/32
Ø48
Ø1 7/8
Ø48
Ø1 7/8
Ø48
Ø1 7/8
67
2 5/8
Ø35
Ø1 3/8
Ø30
Ø1 3/16
Ø35
Ø1 3/8